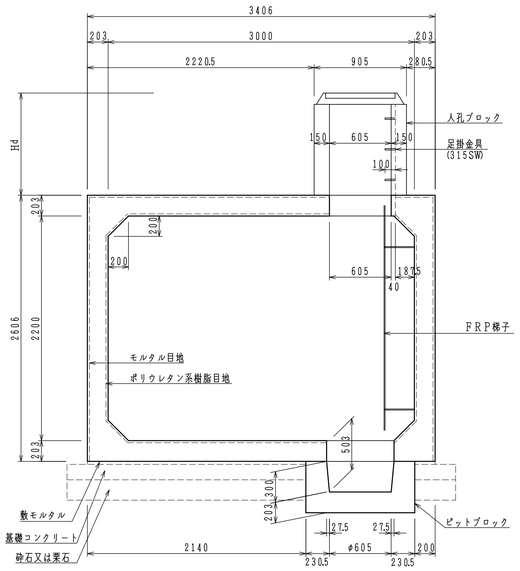
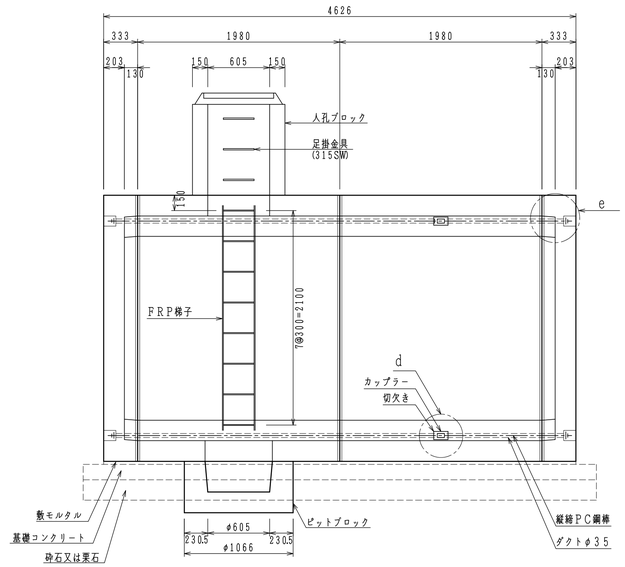
水槽（２７m³） 構造図　　S＝1／30

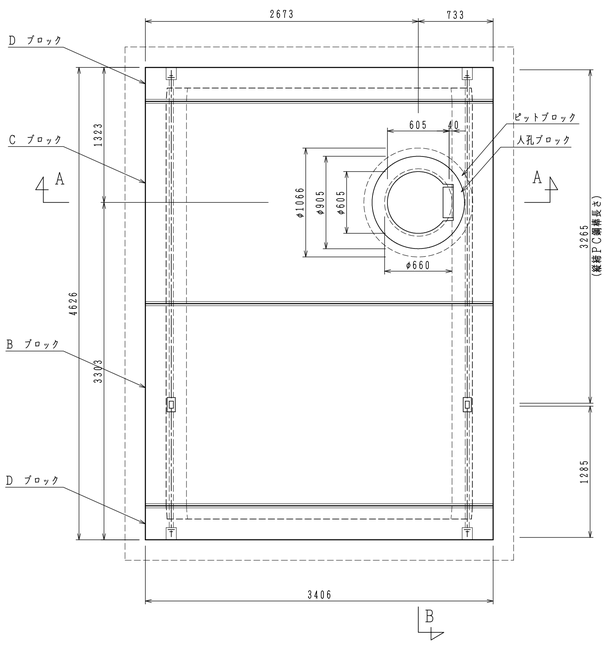
断　面　図　　A－A



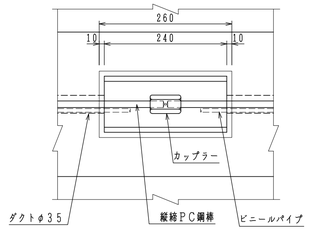
断　面　図　　B－B



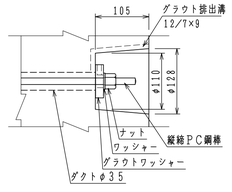
平　面　図



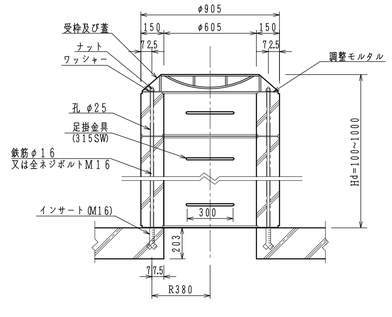
d 部 詳 細 図



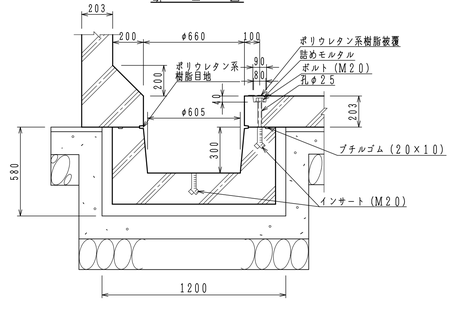
e 部 詳 細 図



人孔ブロック　S＝1／20
断　面　図



ピットブロック　S＝1／20
断　面　図



水槽（２７m³）明細書

容　　量	２７ m³		
荷　　重	T－２５		
土 か ぶ り	Hd ＝ 0.4 ～ 1.0 m		
主　材　料	細　　目	数　量	備　考
B ブロック	3000×2200×1980	1 個	切欠付
C ブロック	3000×2200×1980	1 個	人孔型
D ブロック	3000×2200× 333	2 個	背面版
人孔ブロック	φ605，H=	個	
人孔ブロック	φ605，H=	個	
ピットブロック	φ660，H=503	1 個	
FRP梯子		1 個	
縦締PC鋼棒	SBPR-930/1080-φ13，L=3265	4 本	
縦締PC鋼棒	SBPR-930/1080-φ13，L=1285	4 本	
カップラー	φ13用	4 個	縦締用
定 着 具	φ13用 ナット，ワッシャー，グラウトワッシャー	8 組	縦締用
取付用金具	M20ボルト，ワッシャー	5 組	ピットブロック用
受枠及び蓋	φ600	1 組	
取付用金具	鉄筋φ16（M16ネジ切り），又は全ネジボルトM16 ナット，ワッシャー	3 組	人孔ブロック及び受枠用

※　ピットブロックは高さ３０３mmに変更できる。
※　人孔ブロックの数量は土かぶりにより決定する。
※　FRP梯子はオプション取付とし、梯子の有無、数量及び位置は打合せを必要とする。

BS273-0-100312

名称	水槽（２７m³） 構造図							図番	BS２７３－１	旭コンクリート工業（株）
承認			照査			設計		平成　年　月　日	提出	殿