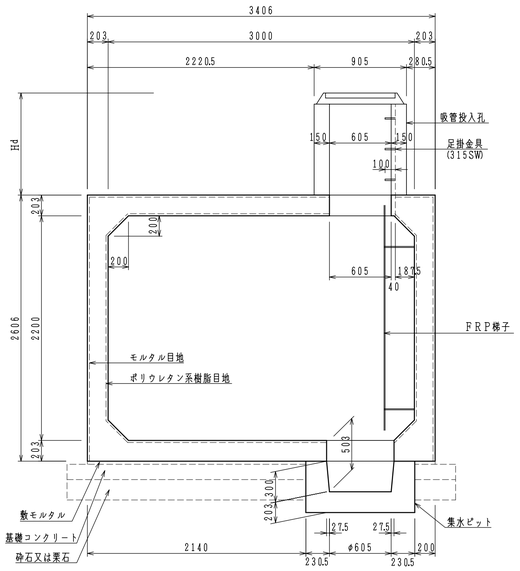
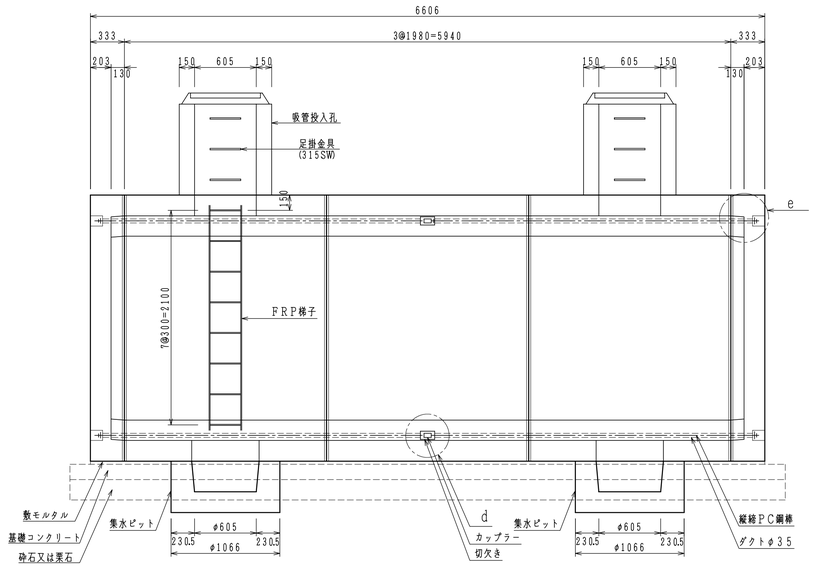
二次製品耐震性貯水槽（４０m³）　構造図　S=1／30

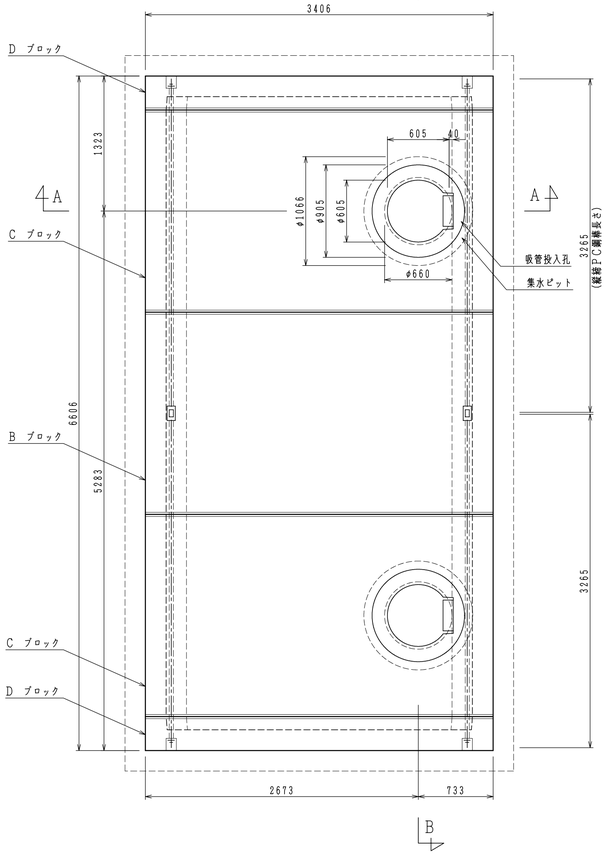
断　面　図　A－A



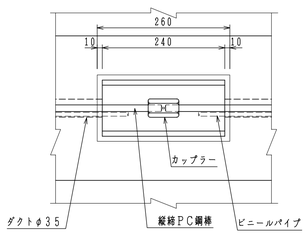
断　面　図　B－B



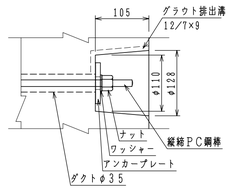
平　面　図



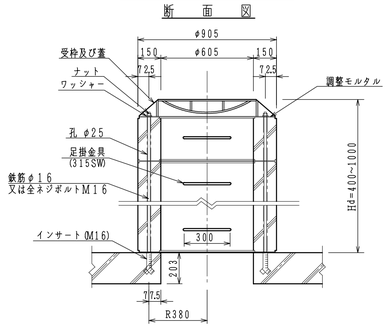
d 部 詳 細 図



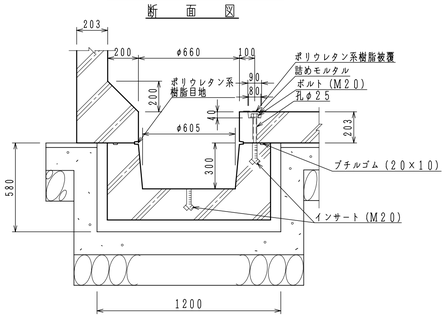
e 部 詳 細 図



吸 管 投 入 孔 S=1／20
断　面　図



集 水 ピ ッ ト S=1／20
断　面　図



二次製品耐震性貯水槽（４０m³）明細書

型式記号	ASH322C－Ⅲ型N－0.4／1.0		
認定番号	耐－00011－1号		
容量	40 m³		
設置場所	Ⅲ型（道路用）		
荷重	T－25		
土かぶり	Hd ＝ 0.4 ～ 1.0 m		
主材料	細目	数量	備考
B ブロック	3000×2200×1980	1 個	切欠付
C ブロック	3000×2200×1980	2 個	人孔型
D ブロック	3000×2200× 333	2 個	背面版
吸管投入孔ブロック	φ605，H=	個	
吸管投入孔ブロック	φ605，H=	個	
集水ピットブロック	φ660，H=503	2 個	
FRP梯子		個	
縦締PC鋼棒	SBPR-930/1080-φ13，L=3265	8 本	
カップラー	φ13用	4 個	縦締用
定着具	φ13用 ナット，ワッシャー，アンカープレート	8 組	縦締用
取付用金具	M20ボルト，ワッシャー	10組	集水ピット用
受枠及び蓋	φ600	2 組	
取付用金具	鉄筋φ16（M16ネジ切り），又は全ネジボルトM16 ナット，ワッシャー	6 組	吸管投入孔及び受枠用

※　集水ピットブロックは高さ３０３mmに変更できる。
※　吸管投入孔ブロックの数量は土かぶりにより決定する。
※　吸管投入孔及び、集水ピットの位置は変更可能。打ち合わせを必要とする。
※　FRP梯子はオプション取付とし、梯子の有無、数量及び位置は打合せを必要とする。

BS605-1　050415

名称	二次製品耐震性貯水槽（４０m³）　構造図							図番	BS６０５－１	旭コンクリート工業（株）	
承認			照査			設計		平成　年　月　日		提出	殿