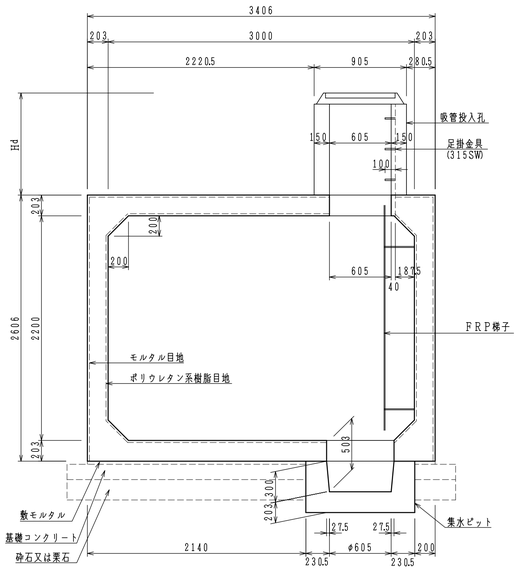
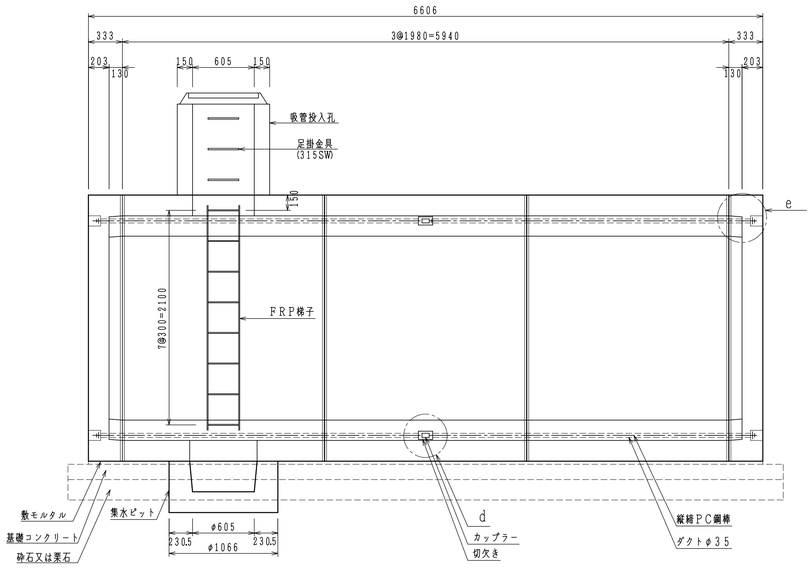
二次製品耐震性貯水槽（４０ｍ³）　構造図　S＝1／30

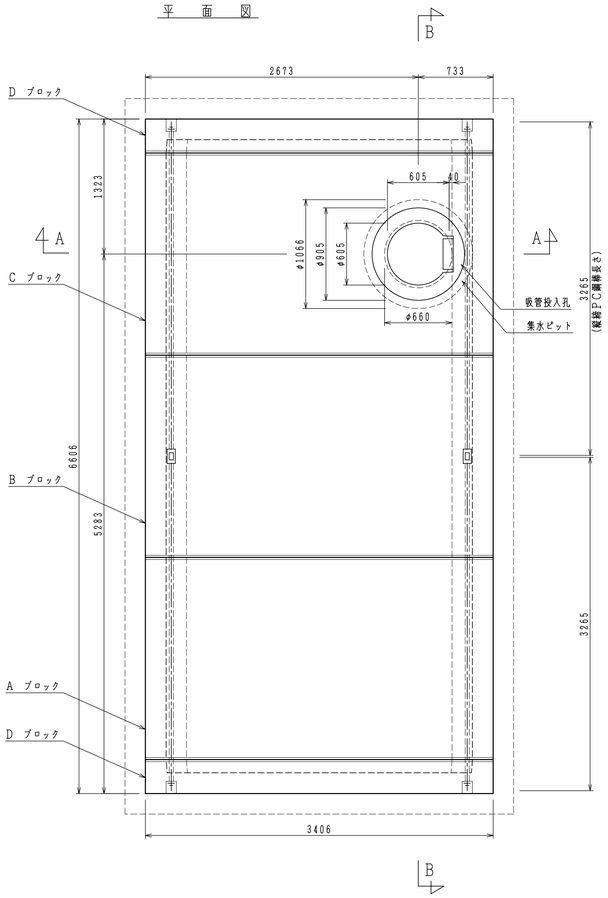
断　面　図　Ａ－Ａ



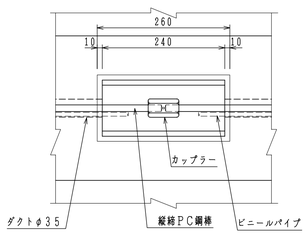
断　面　図　Ｂ－Ｂ



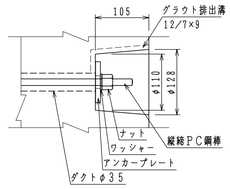
平　面　図



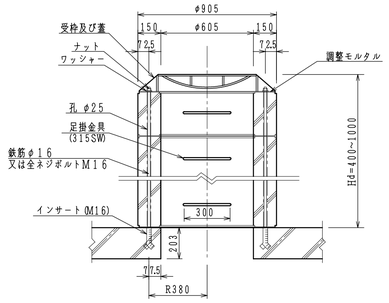
ｄ部詳細図



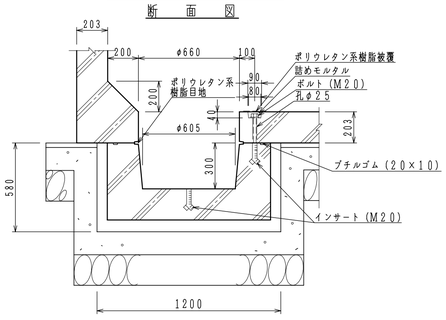
ｅ部詳細図



吸管投入孔 S=1/20
断　面　図



集水ピット S=1/20
断　面　図



二次製品耐震性貯水槽（４０ｍ³）明細書

型式記号	ASH322C－Ⅲ型N－0.4／1.0			
認定番号	耐－00011－1号			
容量	40 m³			
設置場所	Ⅲ型（道路用）			
荷重	T－25			
土かぶり	Hd ＝ 0.4 ～ 1.0 m			
主材料	細目	数量		備考
A ブロック	3000×2200×1980	1	個	標準型
B ブロック	3000×2200×1980	1	個	切欠付
C ブロック	3000×2200×1980	1	個	人孔型
D ブロック	3000×2200× 333	2	個	背面版
吸管投入孔ブロック	φ605，H=		個	
吸管投入孔ブロック	φ605，H=		個	
集水ピットブロック	φ660，H=503	1	個	
FRP梯子			個	
縦締PC鋼棒	SBPR-930/1080-φ13，L=3265	8	本	
カップラー	φ13用	4	個	縦締用
定着具	φ13用 ナット，ワッシャー，アンカープレート	8	組	縦締用
取付用金具	M20ボルト，ワッシャー	5	組	集水ピット用
受枠及び蓋	φ600	1	組	
取付用金具	鉄筋φ16（M16ネジ切り），又は全ネジボルトM16 ナット，ワッシャー	3	組	吸管投入孔及び受枠用

※　集水ピットブロックは高さ３０３mmに変更できる。
※　吸管投入孔ブロックの数量は土かぶりにより決定する。
※　吸管投入孔及び、集水ピットの位置は変更可能。打ち合わせを必要とする。
※　ＦＲＰ梯子はオプション取付とし、梯子の有無、数量及び位置は打合せを必要とする。

BS604-1　050415

名称	二次製品耐震性貯水槽（４０ｍ³）　構造図						図番	BS604－1		旭コンクリート工業（株）	
承認			照査			設計		平成　年　月　日		提出	殿